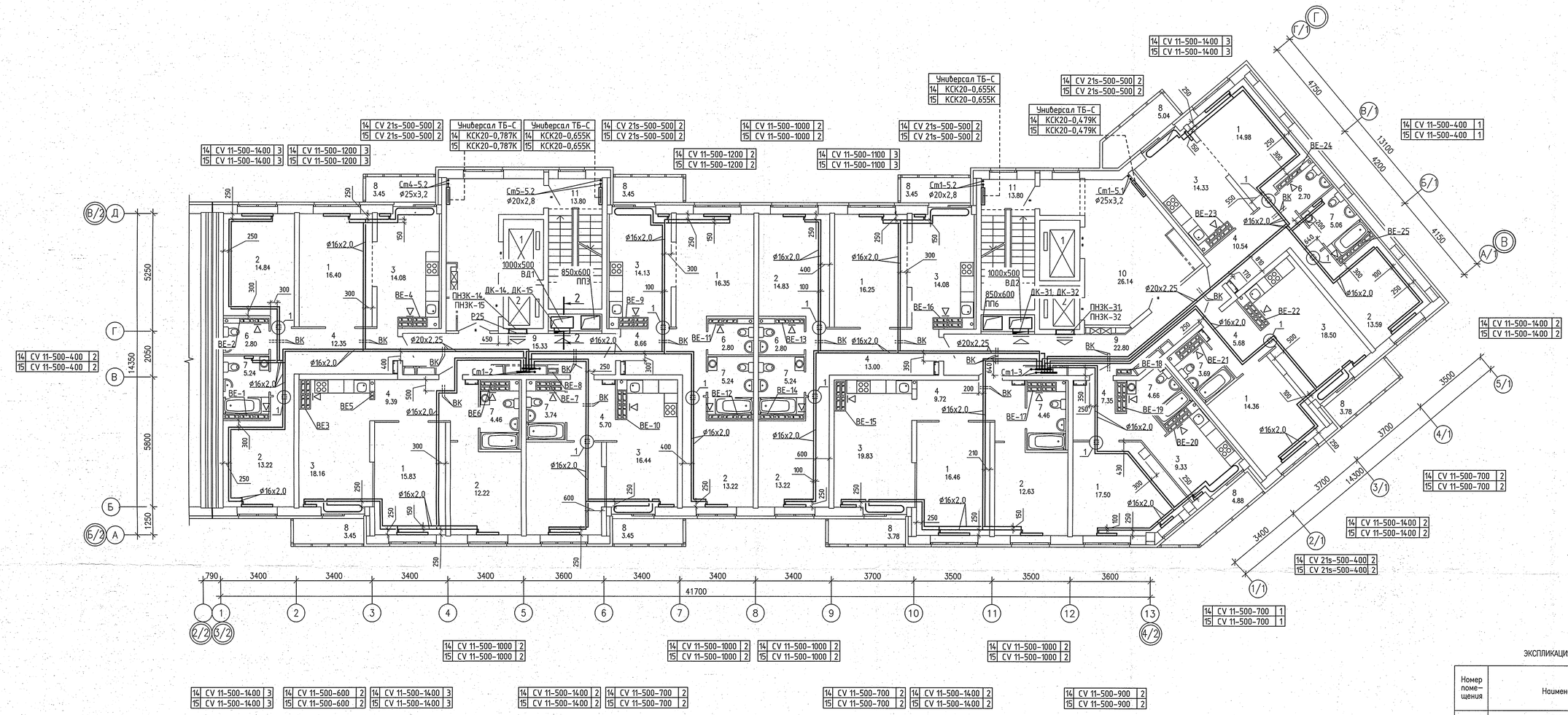

ЭКСПЛИКАЦИЯ ПОМЕЩЕНИЙ

Номер помещения	Наименование	Площадь, м2	Кат. помещения
	ПОМЕЩЕНИЯ КВАРТИР		
1	Гостиная	142.27	
2	Спальная	107.77	
3	Кухня	138.88	
4	Прихожая	82.39	
5			
6	Сан.узел	11.10	
7	Ванная	41.79	
8	Балкон	34.73	
	итого	558.93	
	ОБЩЕДОМОВЫЕ ПОМЕЩЕНИЯ		
9	Коридор	38.13	
10	Лифтовой холл	43.77	
11	Лестничная клетка	27.60	
	итого	109.50	

1–1

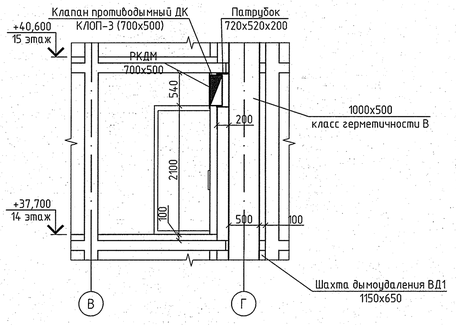

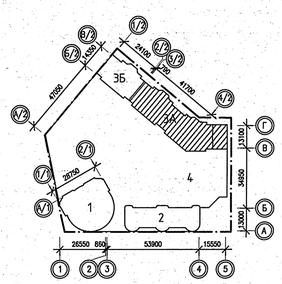

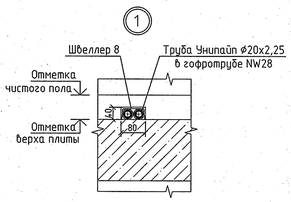

Примечание:

1. Для решеток, не указанных на плане, принять решетку регулируемую 150х200
2. Все подводки к приборам отопления "Purmo" выполнить трубой металлопластиковой "Унипайп" диаметром 16х2,0 мм
3. Узлы пересечения трубопроводов ОВ при поворотах и ответвлениях, а также с трубами ВК см. на л. 20, 21.

2	–	Зам.	328-16		02.2017	АПУ.026-03А-ОВ
Изм.	Кол.уч.	Лист	N док.	Подпись	Дата	

Застройка по ул.Просторной – Павлодарской в Чкаловском районе г. Екатеринбурга (участок N1). Жилые дома со встроенно-пристроенными помещениями общественного назначения, трансформаторной подстанцией и подземной автостоянкой.

Разработал	Ветлугина		02.2017
Проверил	Пашаева		02.2017
Гл. спец.	Пашаева		02.2017

Пусковой комплекс 2
18-этажная блок-секция 3А

Стадия	Лист	Листов
Р	8	22

План 14, 15 этажей

ЗАО КОРПОРАЦИЯ АТОМСТРОЙКОМПЛЕКС

ГИП	Бацуева		
ГАП	Решетникова		
Н.контр.	Бодрова		
Инж.	Бородина		
Инж. кат.			
Взам. инв.N			
Подпись и дата			
Инв.N подл.			