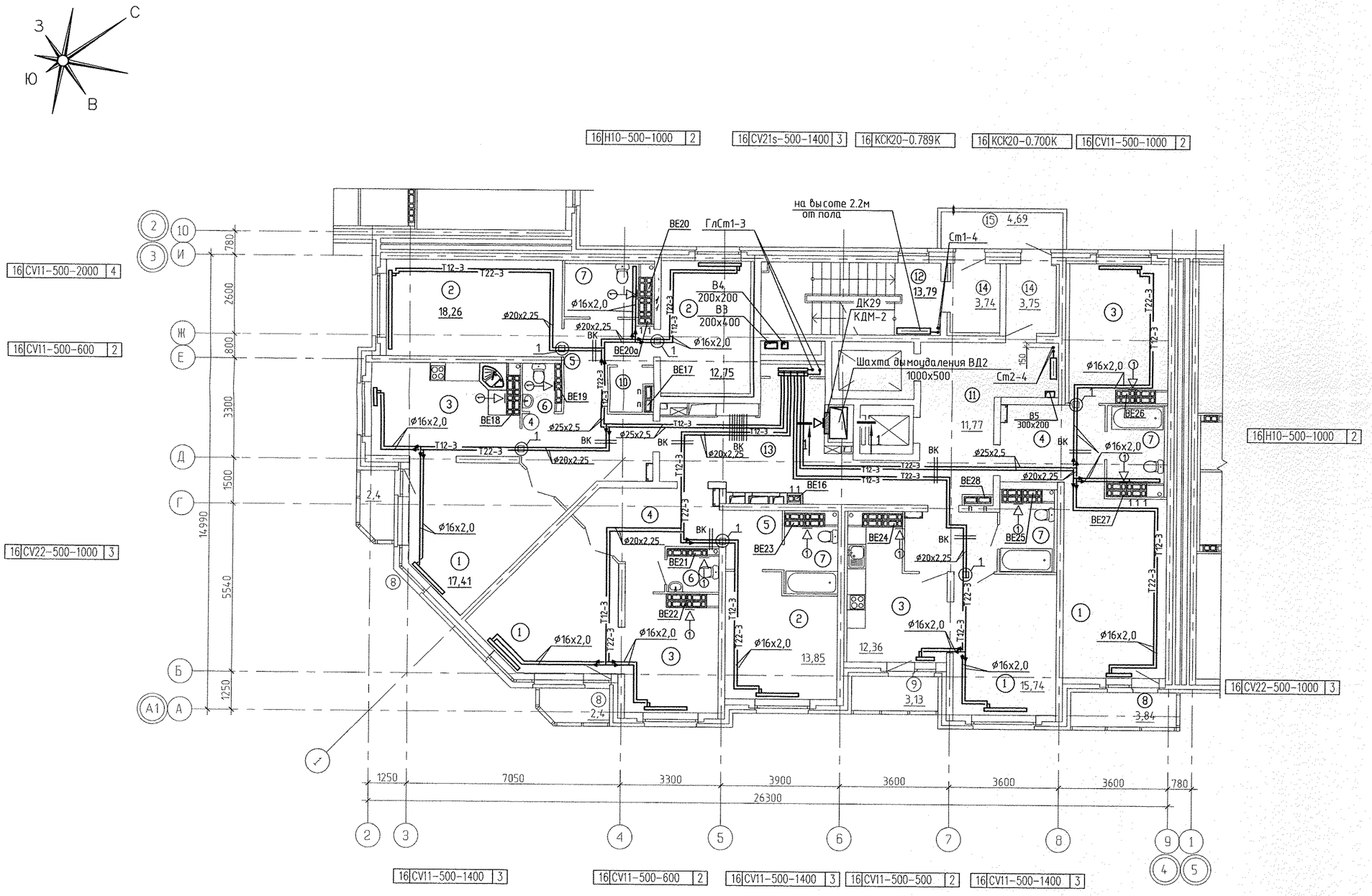

Экспликация помещений

Номер помещения	Наименование	Площадь, м2	Кат. помещения
	Помещения квартир		
1	Гостиная	70,39	
2	Спальная	44,86	
3	Кухня	52,13	
4	Прихожая	34,80	
5	Коридор	10,31	
6	Сан.узел	3,64	
7	Ванная	16,75	
8	Балкон	17,40	
9	Лоджия	3,13	
10	Кладовая	2,10	
	Итого	255,51	
	Общедомовые помещения		
11	Лифтовой холл	11,77	
12	Незадымляемая лестничная клетка	13,79	
13	Межквартирный коридор	24,69	
14	Тамбуры	7,49	
15	Переходная лоджия	4,69	
ИТОГО	площадь общедомовых помещений:	62,43	

1 - 1

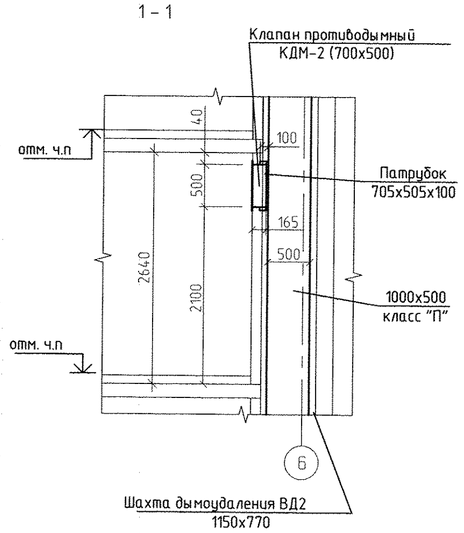

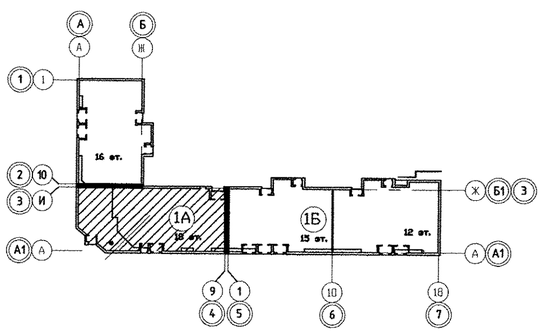

Условные обозначения

- бытовой осевой вентилятор "ВЕНТС 100 Д"

Примечание

1. Тип решеток не указаннных на плане принять РВП-3 120х200 по ГОСТ 13448-82.
2. Привязки трубопроводов см. лист 9
3. Узел 1 см. лист 9

Изм.	Кол.уч.	Лист	N док.	Подпись	Дата
Гл.арх.	Чирков				12.12
Гл.спец.	Пашаева				12.12
Проверил	Пашаева				12.12
Разработал	Кинякина				12.12

АПУ.012-01А-ОВ

Жилой дом переменной этажности со встроенно-пристроенными объектами общественного назначения и подземной автостоянкой в границах улиц Победы-Бакинских комиссаров-Никитина в Орджоникидзевском районе г. Екатеринбурга

16-18-этажная блок-секция 1А

План 16 этажа в осях 3-4

СТАДИЯ	ЛИСТ	ЛИСТОВ
Р	13	

ЗАО КОРПОРАЦИЯ АТОМСТРОЙКОМПЛЕКС

СОГЛАСОВАНО

АР	Малькова	
ЭЛ	Смирнова	
ВК	Курчавова	
СС	Чижик	

Взам. инв.N | Подпись и дата | Инв.N подл.