3	CV21S-500-900	3
4	CV21S-500-900	3
5	CV21S-500-900	3
6	CV21S-500-900	3
7	CV21S-500-900	3
8	CV21S-500-900	3
9	CV21S-500-900	3

3	CV11-500-700	3
4	CV11-500-700	3
5	CV11-500-700	3
6	CV11-500-700	3
7	CV11-500-700	3
8	CV11-500-700	3
9	CV11-500-700	3

3	КСК20-0.700К	
4	КСК20-0.700К	
5	КСК20-0.700К	
6	КСК20-0.700К	
7	КСК20-0.700К	
8	КСК20-0.700К	
9	КСК20-0.700К	

3	КСК20-0.789К	
4	КСК20-0.789К	
5	КСК20-0.789К	
6	КСК20-0.789К	
7	КСК20-0.789К	
8	КСК20-0.789К	
9	КСК20-0.789К	

3	CV11-500-500	2
4	CV11-500-500	2
5	CV11-500-500	2
6	CV11-500-500	2
7	CV11-500-500	2
8	CV11-500-500	2
9	CV11-500-500	2

3	CV21S-500-900	3
4	CV21S-500-900	3
5	CV21S-500-900	3
6	CV21S-500-900	3
7	CV21S-500-900	3
8	CV21S-500-900	3
9	CV21S-500-900	3

3	CV21S-500-1100	4
4	CV21S-500-1100	4
5	CV21S-500-1100	4
6	CV21S-500-1100	4
7	CV21S-500-1100	4
8	CV21S-500-1100	4
9	CV21S-500-1100	4

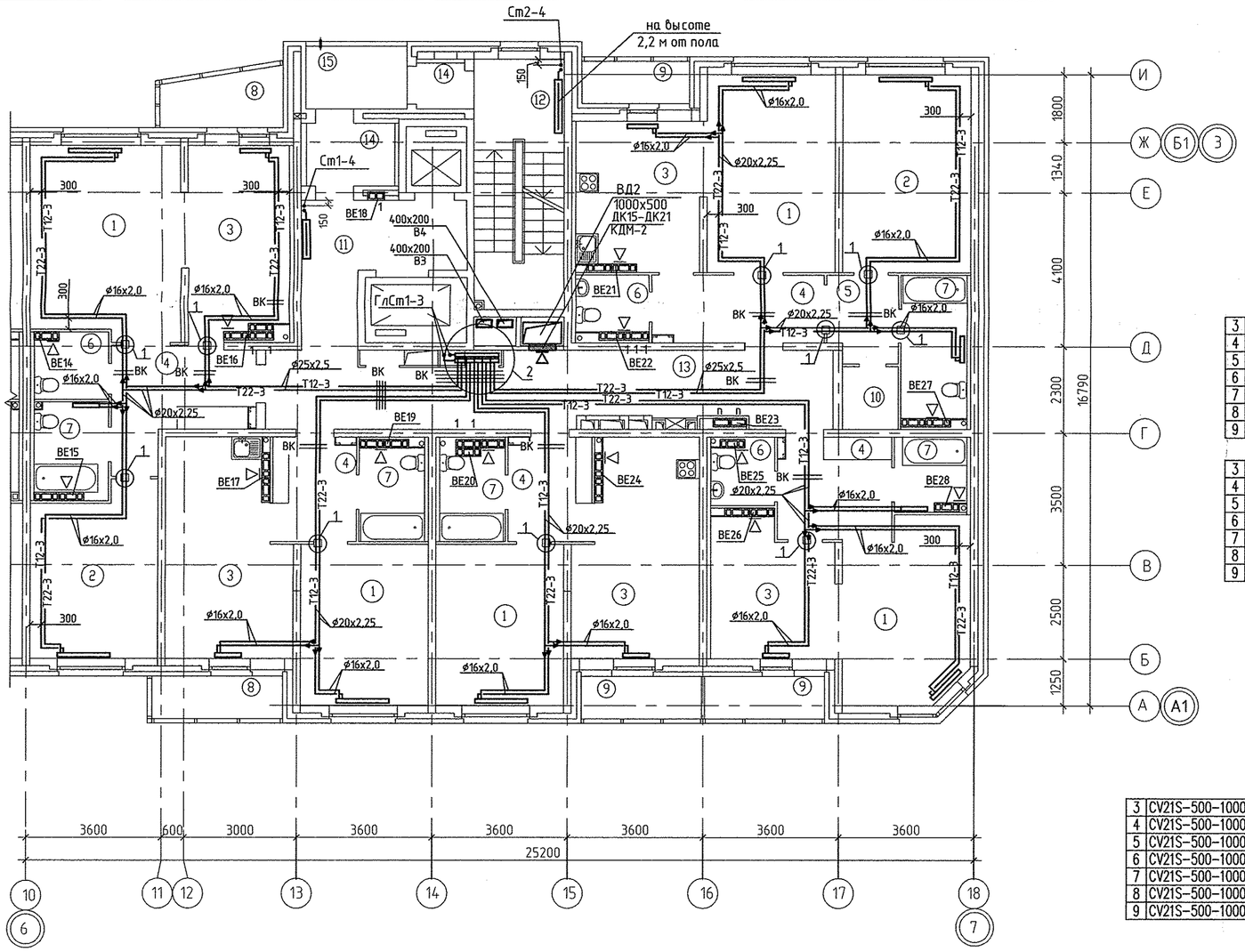

3	H10-500-400	1
4	H10-500-400	1
5	H10-500-400	1
6	H10-500-400	1
7	H10-500-400	1
8	H10-500-400	1
9	H10-500-400	1

3	CV11-500-900	3
4	CV11-500-900	3
5	CV11-500-900	3
6	CV11-500-900	3
7	CV11-500-900	3
8	CV11-500-900	3
9	CV11-500-900	3

3	H10-500-900	2
4	H10-500-900	2
5	H10-500-900	2
6	H10-500-900	2
7	H10-500-900	2
8	H10-500-900	2
9	H10-500-900	2

3	H10-500-400	1
4	H10-500-400	1
5	H10-500-400	1
6	H10-500-400	1
7	H10-500-400	1
8	H10-500-400	1
9	H10-500-400	1

3	CV21S-500-1000	4
4	CV21S-500-1000	4
5	CV21S-500-1000	4
6	CV21S-500-1000	4
7	CV21S-500-1000	4
8	CV21S-500-1000	4
9	CV21S-500-1000	4

Экспликация помещений
(на 1 этаж)

Номер помещения	Наименование	Площадь, м2	Кат. помещения
	Помещения квартир		
1	Гостиная	82,91	
2	Спальная	32,37	
3	Кухня	72,58	
4	Прихожая	38,19	
5	Коридор	4,20	
6	Сан.узел	8,49	
7	Ванная	22,71	
8	Балкон	8,36	
9	Лоджия	10,16	
10	Кладовая	2,41	
	Итого	282,38	
	Общедомовые помещения		
11	Лифтовой холл	5,27	
12	Незадымляемая лестничная клетка	15,64	
13	Межквартирный коридор	34,41	
14	Тамбуры	5,12	
15	Переходная лоджия	4,53	
ИТОГО	площадь общедомовых помещений:	64,97	

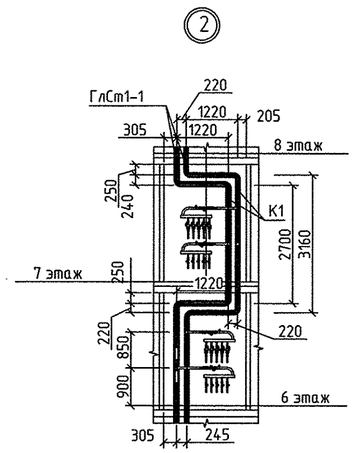

Примечание

1. Тип решеток не указанных на плане принять РВП-3 120х200 по ГОСТ 13448-82.
2. Привязки трубопроводов см. лист 9
3. Узел 1 см. лист 9

3	CV11-500-900	3
4	CV11-500-900	3
5	CV11-500-900	3
6	CV11-500-900	3
7	CV11-500-900	3
8	CV11-500-900	3
9	CV11-500-900	3

3	CV11-500-1000	3
4	CV11-500-1000	3
5	CV11-500-1000	3
6	CV11-500-1000	3
7	CV11-500-1000	3
8	CV11-500-1000	3
9	CV11-500-1000	3

3	CV11-500-1000	3
4	CV11-500-1000	3
5	CV11-500-1000	3
6	CV11-500-1000	3
7	CV11-500-1000	3
8	CV11-500-1000	3
9	CV11-500-1000	3

3	CV11-500-1000	3
4	CV11-500-1000	3
5	CV11-500-1000	3
6	CV11-500-1000	3
7	CV11-500-1000	3
8	CV11-500-1000	3
9	CV11-500-1000	3

3	CV11-500-500	2
4	CV11-500-500	2
5	CV11-500-500	2
6	CV11-500-500	2
7	CV11-500-500	2
8	CV11-500-500	2
9	CV11-500-500	2

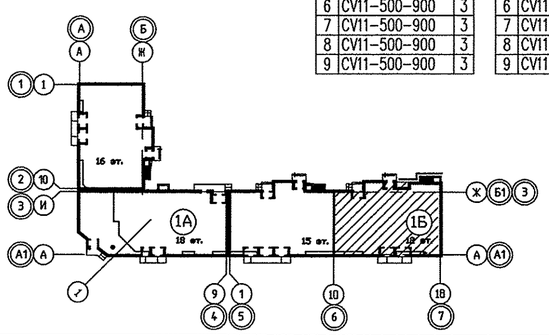

Эт.	Радиатор "PURMO" панельный "Ventil Compact"	
3	CV21S-500-900	3

Индекс предварительной настройки клапана терморегулятора

Изм.	Кол.уч.	Лист	N док.	Подпись	Дата	АПУ.012-01Б-ОВ
						Жилой дом переменной этажности со встроенно-пристроенными объектами общественного назначения и подземной автостоянкой в границах улиц Победы-Бакинских комиссаров-Никитина в Орджоникидзевском районе г. Екатеринбурга
Гл.арх.		Чирков			01.13	12-15-этажная блок-секция 1Б
Гл.спец.		Пашаева			01.13	Стадия: Р; Лист: 11; Листов:
Проверил		Пашаева			01.13	План 3-9 этажей в осях 6-7
Разработал		Кинякина			01.13	ЗАО КОРПОРАЦИЯ АТОМСТРОЙКОМПЛЕКС

Согласовано: АР — Малькова; ЭЛ — Смирнова; ВК — Курчавова; СС — 01.13; Чужик — 02.13

Взам. инв.N | Подпись и дата | Инв.N подл.

Формат А2